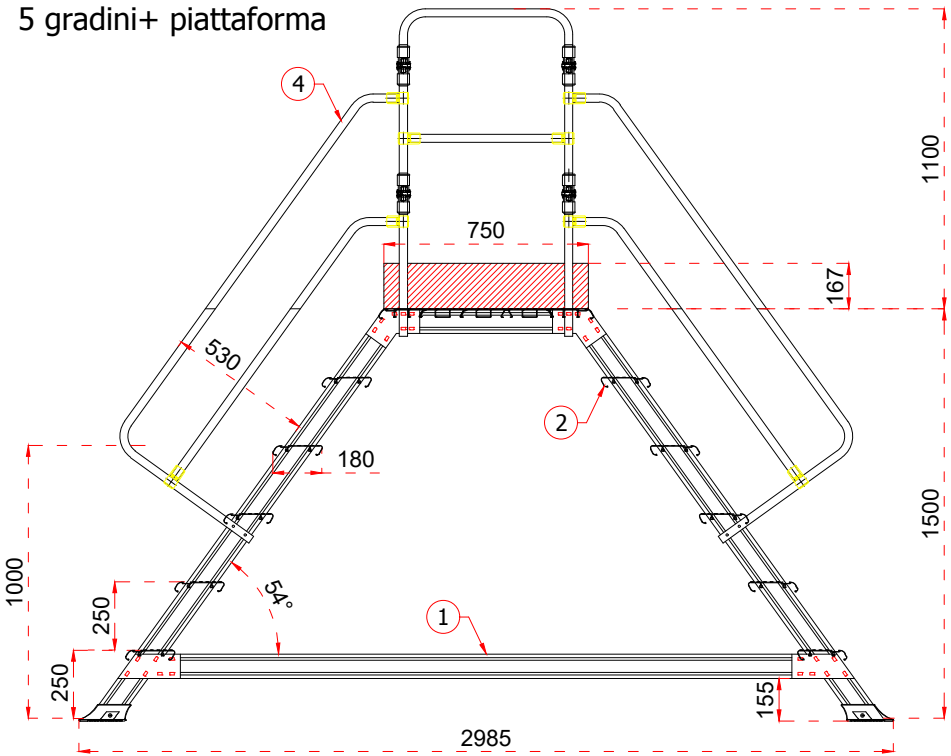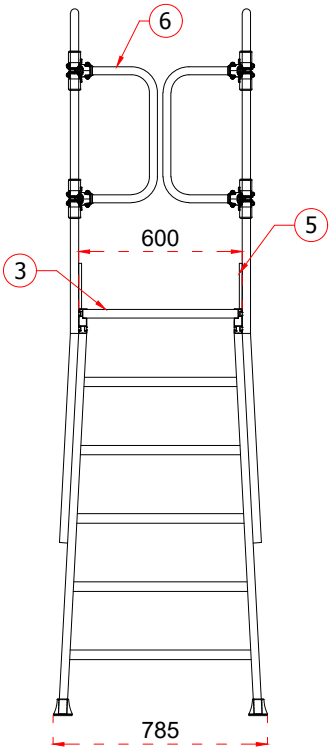EPCS5
5 gradini+ piattaforma