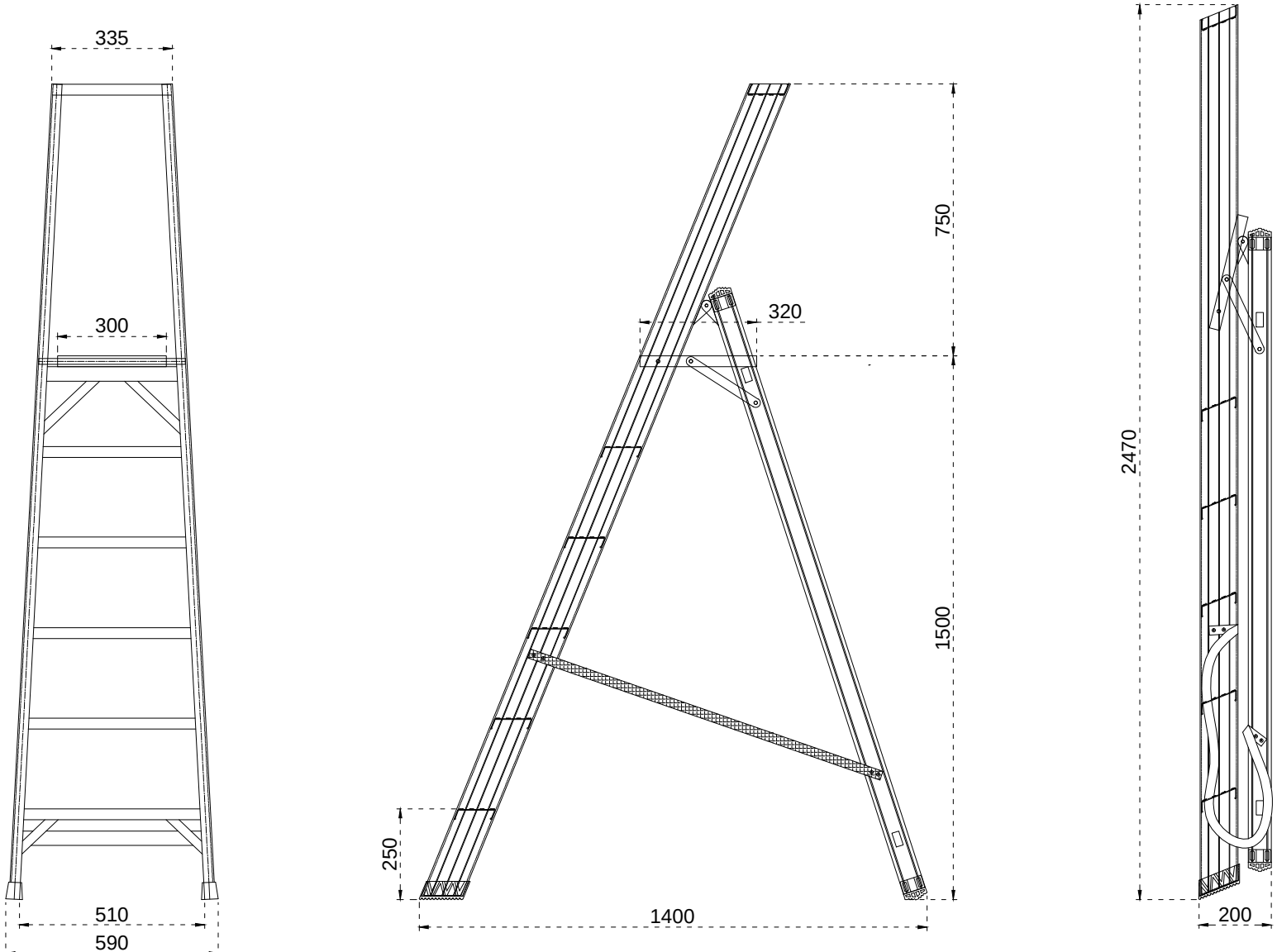
335
300
510
590
750
320
1500
250
1400
2470
200