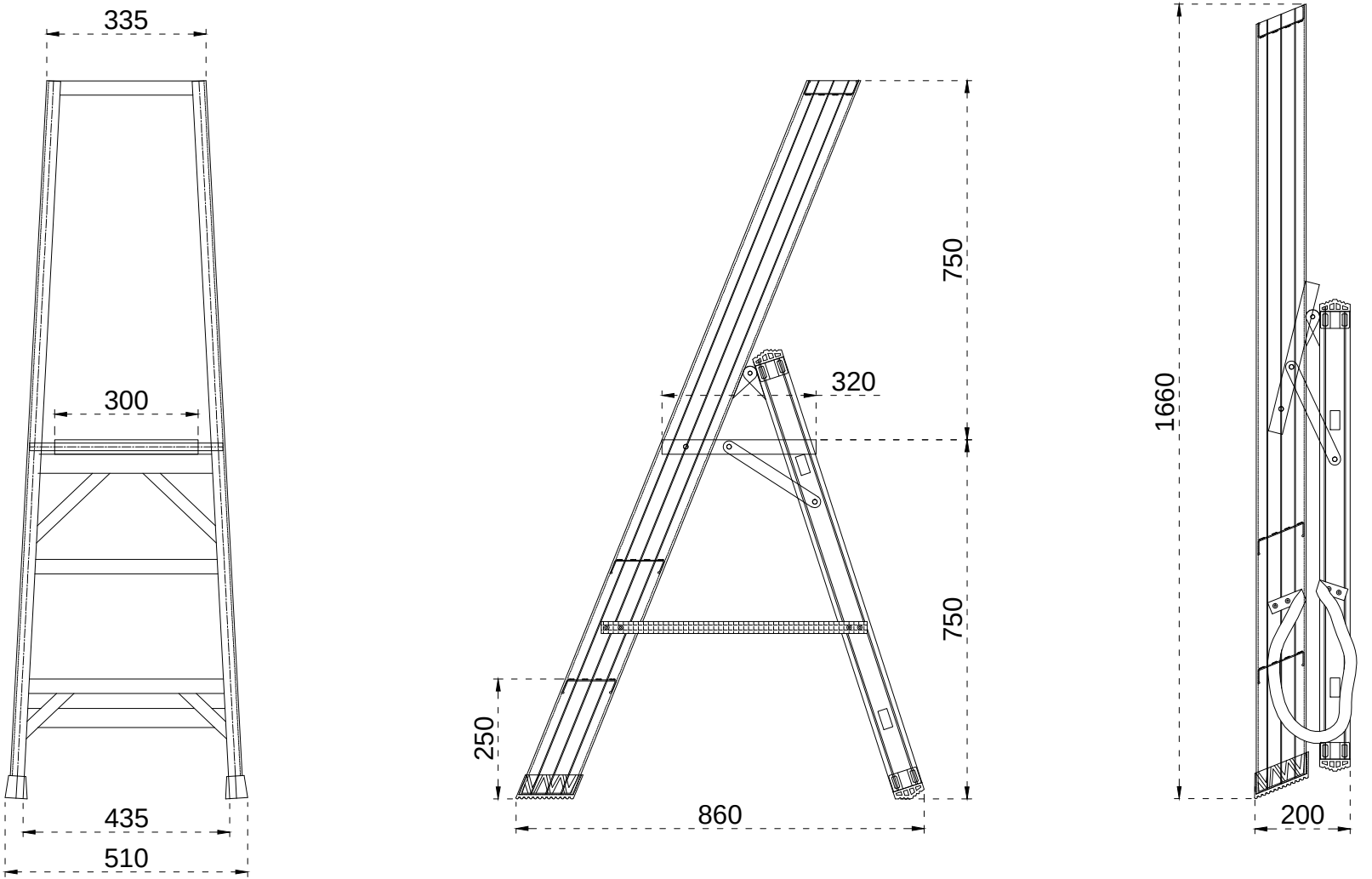
335
300
435
510
750
320
750
250
860
1660
200